Hi! Let’s Get Started.

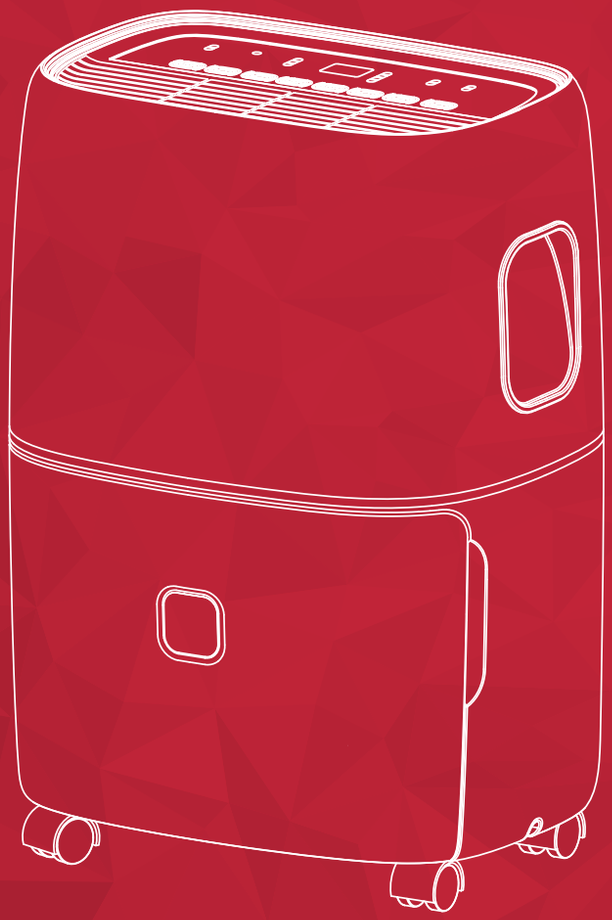

Dehumidifier

English / Spanish / French

IMPORTANT SAFETY INSTRUCTIONS

Before installing and using your dehumidifier, please read this owner's manual carefully. Store this manual in a safe place for future reference. Your safety and the safety of others is very important to us. Please pay attention to all safety messages outlined in this owner's manual.

WARNING: To reduce the risk of fire, electrical shock or injury when using your dehumidifier, follow the following basic precautions:

ELECTRICAL REQUIREMENTS

The electrical ratings for your dehumidifier are listed on the model and serial number label located on the on the back side (when facing the front).

REGISTER YOUR APPLIANCE

You can register your appliance online by going to tclusa.com/registration
Be sure to retain your original sales receipt. A valid proof of purchase is required for all warranty claims.

Document your model and serial numbers here:

Model #_____ Serial #_____

You can locate your 20 digit serial number underneath the bar code (on the back side)

WARNING	Specific electrical requirements are shown in the diagram below. Follow the requirements below for the type of plug on the power supply cord.	
Electrical Shock Hazard Plug into a grounded 3 prong outlet. Do not remove the ground prong. Do not use an adapter. Do not use an extension cord. Failure to follow these instructions can result in death, fire, or electrical shock.	**Wiring Requirements**	**Power Supply Cord**
	60Hz, 115V AC outlet protected by a 15 amp time delay fuse or circuit breaker.	*PREFERRED GROUNDING METHOD* Ensure proper ground exists before use.

RECOMMENDED GROUND METHOD

For your personal safety, this air conditioner must be grounded. This air conditioner is equipped with a 3 prong power supply cord with a grounded plug. To minimize the possibility of electrical shock, the cord must be plugged into a 3 prong outlet and grounded in accordance with all local codes and ordinances. If a 3 prong outlet is not available, it is the customer's responsibility to have a properly grounded 3 prong outlet installed by a qualified electrician.

DO NOT RETURN TO STORE

WE ARE READY TO HELP

contact us first with any questions

TCL SUPPORT:
www.tclusa.com/support
1-800-825-6747

TAKE CARE WHEN REMOVING THE DEHUMIDIFIER UNIT

What's in the box

Note: Some accessories are not in bucket, please find it in packaging.

NO.	APPEARANCE	PART NAME	QUANTITY
1		Casters (may be pre-installed)	4 pcs
2	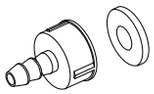	Pump Drain Connector (pump model only)	1 set
3		Pump Drain Hose (about 5m, 16.4ft) (pump model only)	1 set

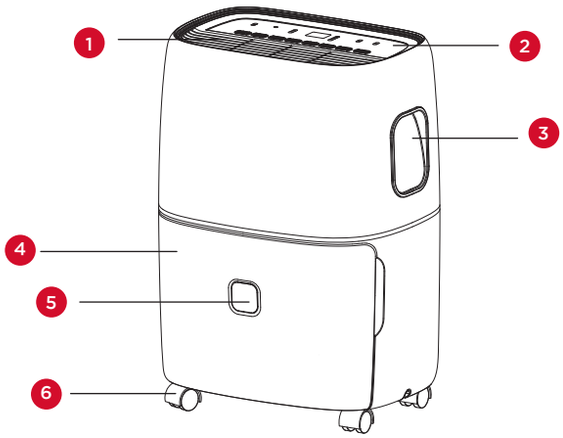

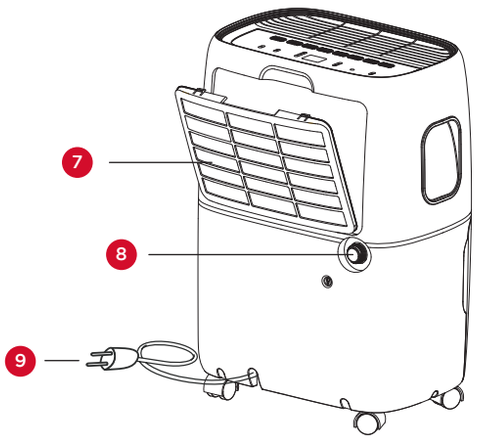

NO.	COMPONENT DESCRIPTION
1	Air outlet
2	Control panel
3	Handle
4	Bucket
5	Water level view window
6	Casters
7	Air intake grille
8	Drainage holes
9	Power cord

Note: All the illustrations in this manual are for explanatory purposes only. Your appliance may be slightly different.

Let's get started!

Step 1: Testing

- Do not use outdoors.
- Place the unit on a smooth level surface.
- Allow at least 12 -18 inches of clearance on all sides of the unit.
- Place the unit in a space where the temperature will not fall below 41 degrees Fahrenheit.
- The dehumidifier must be operated in an enclosed area to be most effective, such as a basement.
- Close all doors, windows, and other outside openings to the room.

Step 2: Installation

There are two sizes of cabinet

Smaller cabinet size (WxHxD)	Bigger cabinet size (WxHxD)
370mm x 505mm x 270mm 14.57in x 19.88in x 10.63in	382mm x 640mm x 305mm 15.04in x 25.20in x 12.01in

For the smaller cabinet:

Before use, please remove the accessories from the bucket

1a. Remove the bucket from appliance.

1b. Open the cover, take out the accessories. (Fig 1a).

1c. Reinstall the cover, correctly put the bucket back into the appliance (Fig 1b).

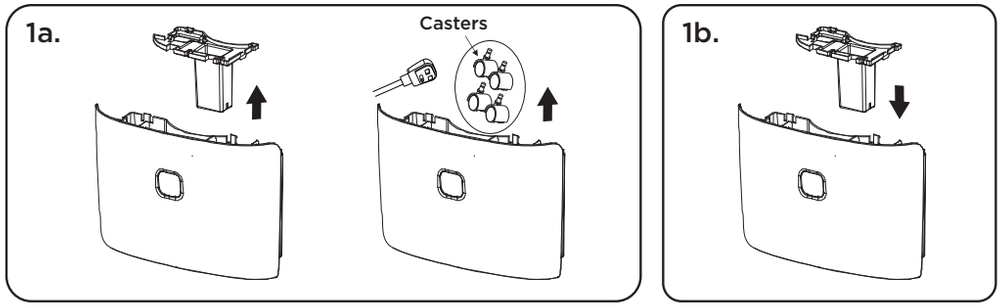

For the bigger cabinet:

Before use, please remove the accessories from the bucket

1a. Remove the bucket from appliance. **Note:** Not all models have handles (Fig 1a).

1b. Make sure to release the cover by pushing in the two latches at the top of the bucket(Fig 1b).

1c. Open the cover, take out the accessories. (Fig 1c).

1d. Reinstall the cover, correctly put the bucket back into the appliance (Fig 1d).

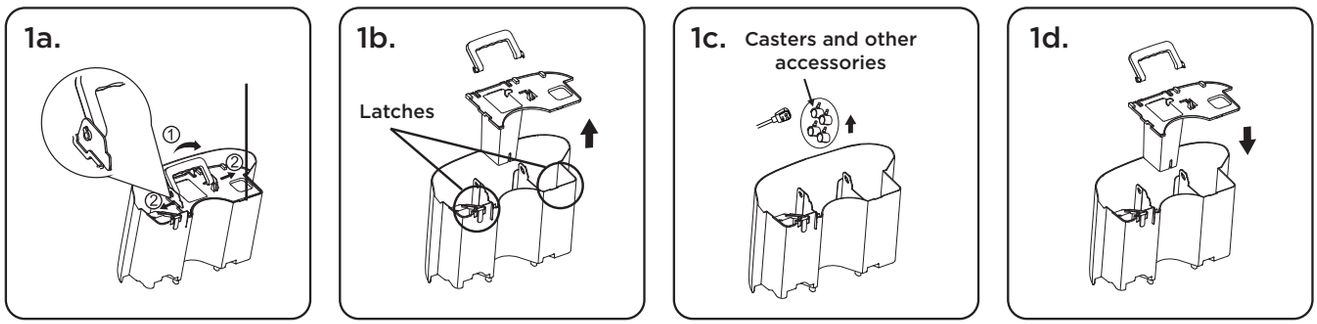

Step 3: Install the Casters Wheels

Tilt the unit no more than 45°and forcibly insert the casters. Make sure the plate of the castors is flush against the bottom of the unit. If the appliance has pre-installed casters, this step can be skipped.

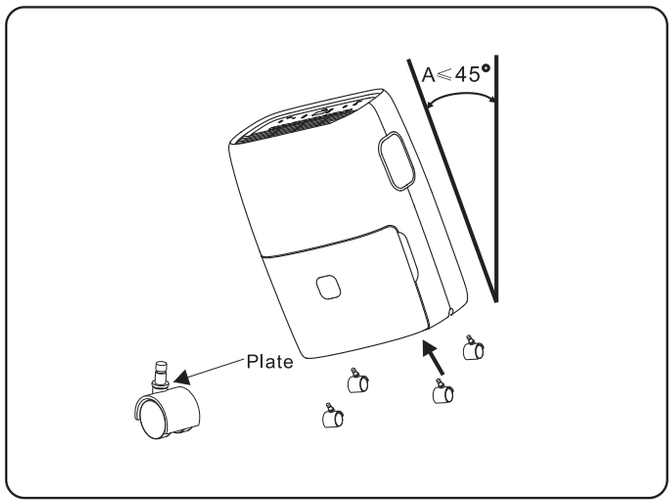

How to Control Your Dehumidifier

All the basics you need to know!

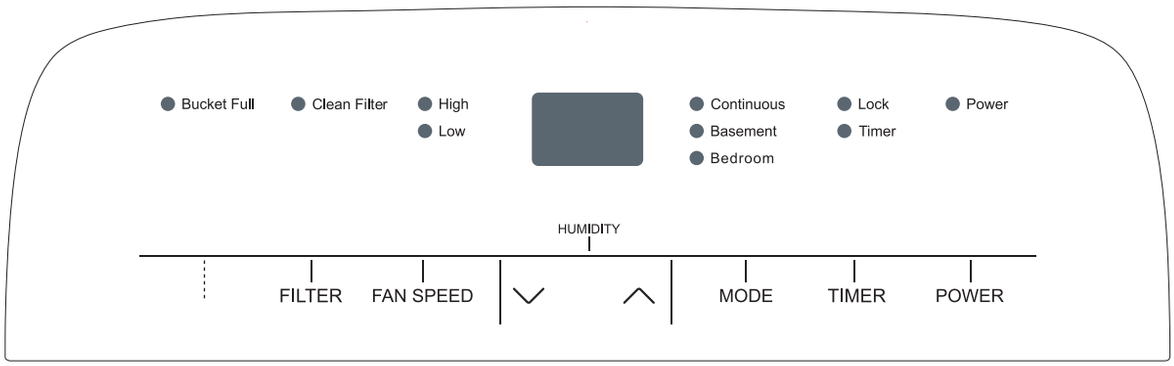

1. When first operating the dehumidifier, run it in Continuous mode for 24 hours.
2. Press the Power button once to manually turn the unit on. Press the Power button once more to turn the unit off.
3. **Humidity Selection –** Press the “down” or “up” buttons to choose the desired relative humidity. Once the preferred humidity is selected, the display will show the actual room % humidity. Each press of the same button will change the desired room humidity by 5%. The room humidity is selectable from 35% - 80%, or continuous. The until will cycle on and off to maintain the humidity level chosen on the digital display. If you want the dehumidifier to operate continuously regardless of the room humidity, press the MODE button until you see the “CO” on the digital display. This will enable continuous operation and the “Continuous” indicator will light up on the control panel.
4. **Fan Speed –** press the FAN SPEED button to cycle through the different fan speeds (High, Med, Low). The fan speed can be visually distinguished by the fan speed indicators on the control panel.

5. **Timer Auto On –** To program the unit to automatically turn on, press the Timer button when the unit is OFF. Press to increase or decrease the timer in 30 minute increments (0.5 hours) up to 10 hours. After 10 hours, each press of the button will increase the timer in 1 hour increments, up to 24 hours.
6. **Timer Shut Off –** to program the unit to automatically turn off, press the TIMER button when the unit is ON. Each press of the button will change the timer setting in 30 minute increments (0.5 hours) up to 10 hours. After 10 hours, each press of the button will increase the timer in 1 hour increments, up to 24 hours. Once the desired time is over, the unit will automatically power off.
7. **Bucket Full –** When the water bucket is full of water, the unit will automatically shut off, make a beeping noise and the BUCKET FULL indicator will light up. The dehumidifier will not function until the water bucket is emptied and placed back in the unit.
8. **Child Lock Mode –** To lock the control panel, press and hold the TIMER button for 3 seconds when the unit is ON. When locked, the LOCK indicator will light up. Press and hold the TIMER button for 3 seconds to unlock the control panel.
9. **Pre-Set Mode –** Press the MODE button to choose from the preset options of Bedroom (55% RH) or Basement (45% RH).
10. **Clean Filter -** The Clean Filter LED will light up after 250 hours of use as a reminder to clean the filter. Remove the filter from the back of the unit by using your thumbs to press down on the filter tabs directly above the filter. Clean the filter with warm, soapy water. Dry thoroughly before replacing the filter. Once the filter is completely dry, place the filter back in the unit and press the FILTER button to reset the filter indicators.

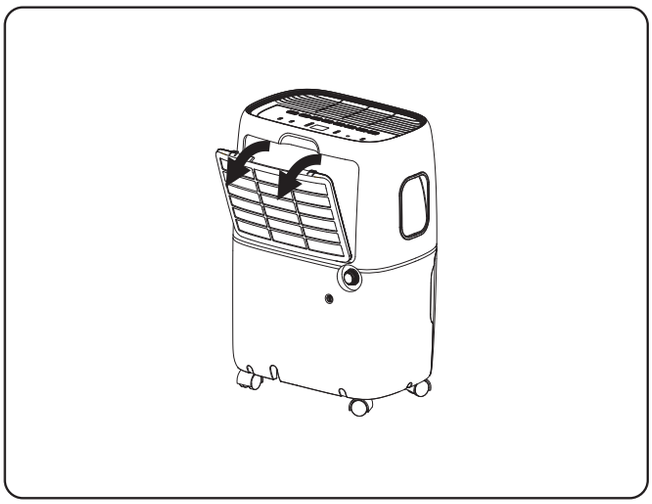

For model(s) with PUMP

Internal Pump Mode – The internal pump allows the unit to operate without having to empty the bucket and requires the installation of the included pump drain hose kit (do not use a garden hose). While the unit is OFF, to install the hose, remove the drain cap on the back of the unit. The pump mode operation will pump water up to 16 feet lengthwise using the hose included. Force the hose on to the pump adapter and turn the adapter CLOCKWISE on to the threaded connection on the back of the unit. Once securely installed, lead the drain hose to a nearby drain, sink, or out of a window. Turn on the dehumidifier and press the PUMP button to activate the internal pump. The "PUMP" LED indicator should illuminate.

Note: The pump will not engage until the bucket is almost full of water.

Troubleshooting

Having trouble completing installation? Don't worry, it's usually an easy fix.

PROBLEM	POSSIBLE CAUSES	SOLUTIONS
Dehumidifier does not start	The dehumidifier is unplugged.	• Make sure the air conditioner plug is pushed completely into the outlet.
	The fuse is blown/circuit breaker is tripped	• Check the house fuse/circuit breaker box and replace the fuse or reset the breaker.
	Dehumidifier has reached its pre-set level or the bucket is full	• The dehumidifier automatically turns off when either condition occurs. Change to a lower setting or empty the water bucket. The bucket must be replaced properly for the dehumidifier to operate.
	Bucket is not in the proper position	• The bucket must be in place and securely inserted for the dehumidifier to operate.
	Power failure	• There is a protective time delay (up to 3 min.) to prevent tripping of the compressor overload. For this reason, the unit may not start normal dehumidification for 3 min. after it is powered back on.
Dehumidifier does not dry the air as it should	Not enough time allowed for unit to remove moisture	• When first installed, allow at least 24 hours to reach the desired dryness/humidity level.
	Airflow is restricted	• Make sure there are no curtains, blinds , or furniture blocking the front or back of the dehumidifier.
	Dirty filter	• Clean the filter. See the Cleaning and Care Section of the manual.
	The Humidity Control may not be set low enough	• For drier air, press the v button to lower the humidity setting percentage in the room set the dehumidifier to CO for maximum dehumidification.
	Doors and windows may not be closed tightly	• Check that all doors, windows, and other openings are securely closed.
	Clothes dryer may be blowing moist air into the room	• Install the dehumidifier away from the dryer. The dryer should be vented outside.
	Room temperature is too low	• Moisture removal is best at higher room temperatures. Lower room temperatures will reduce the moisture removal rate. This model is designed to operate at temperatures above 41° F (5°C).

¡Hola! Comencemos.

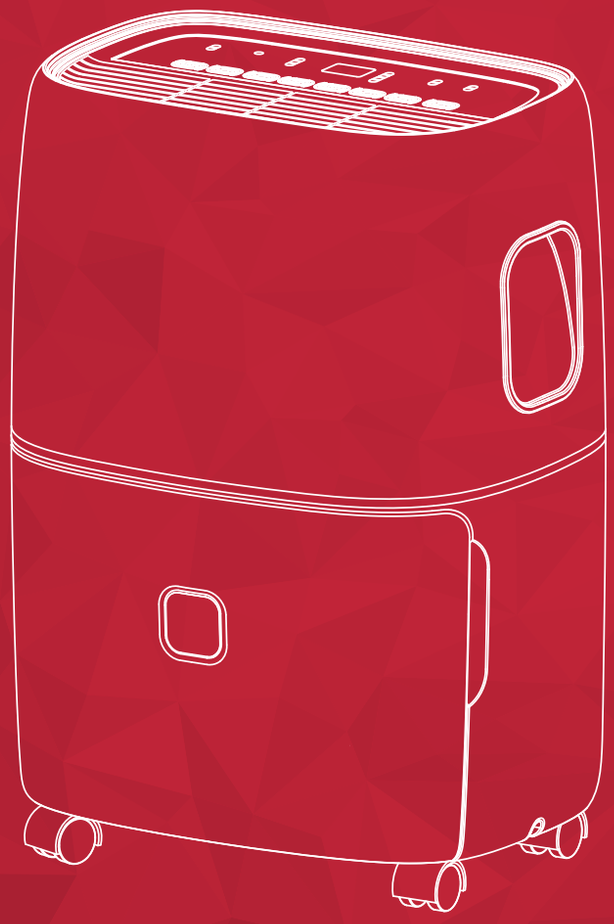

Deshumidificador

INSTRUCCIONES IMPORTANTES DE SEGURIDAD

Antes de instalar y usar su deshumidificador, lea atentamente este manual del usuario. Guarde este manual en un lugar seguro para futuras consultas. Su seguridad y la seguridad de los demás es muy importante para nosotros. Preste atención a todos los mensajes de seguridad que se describen en este manual del usuario.

ADVERTENCIA: Para reducir el riesgo de incendio, descarga eléctrica o lesiones al usar el deshumidificador, siga las siguientes precauciones básicas:

REQUERIMIENTOS ELÉCTRICOS

Las clasificaciones eléctricas de su deshumidificador se encuentran en la etiqueta del modelo y del número de serie que se encuentra en la parte posterior (cuando está mirando hacia el frente).

REGISTRE SU APARATO

Puede registrar su aparato en línea en tclusa.com/registration

Asegúrese de conservar su recibo de venta original. Se requiere una prueba de compra válida para todas las reclamaciones de garantía.

Documente aquí sus números de modelo y de serie:

N° de modelo_____ N° de serie _____

Puede localizar su número de serie de 20 dígitos debajo del código de barras (en la parte posterior)

<table>
<tr><th>ADVERTENCIA</th><td colspan="2">Los requisitos eléctricos específicos se muestran en el siguiente diagrama. Siga los siguientes requisitos para el tipo de enchufe del cable de alimentación.</td></tr>
<tr><td rowspan="2">Enchufe de Peligro de Choque Eléctrico en un tomacorriente de 3 control remoto de conexión a tierra.
No retire la clavija de tierra.
No utilice un adaptador.
No utilice un cable de extensión.
El incumplimiento de estas instrucciones puede acarrear la muerte, un incendio o una descarga eléctrica.</td><td>Requisitos de cableado</td><td>Cable de alimentación</td></tr>
<tr><td>Salida de 5=60 Hz, 115 V AC protegida por un fusible o disyuntor de 12 amperios de retardo.</td><td>Método de conexión a tierra preferido

Asegúrese de que exista una conexión a tierra adecuada antes de utilizarlo.</td></tr>
</table>

MÉTODO RECOMENDADO DE CONEXIÓN A TIERRA

Para su seguridad personal, este aire acondicionado debe estar conectado a tierra. Este acondicionador de aire está equipado con un cable de alimentación de 3 puntas con un enchufe con conexión a tierra. Para minimizar la posibilidad de una descarga eléctrica, el cable debe conectarse a una toma de corriente de 3 control remoto y conectarse a tierra de acuerdo con todos los códigos y requerimientos legales locales. Si no hay disponible un tomacorriente de 3 puntas, es responsabilidad del cliente que un electricista calificado instale un tomacorriente de 3 espigas debidamente conectado a tierra.

NO LO DEVUELVA A LA TIENDA

ESTAMOS LISTOS PARA AYUDAR

contáctenos primero con cualquier pregunta

ASISTENCIA TCL:
www.tclusa.com/support
1-800-825-6747

CUIDADO CUANDO RETIRE LA UNIDAD DEL DESHUMIDIFICADOR

Qué hay en la caja

Nota: Algunos accesorios no están en el cubo, por favor encuéntrelo en el embalaje.

NO.	APARIENCIA	NOMBRE DE LA PARTE	CANTIDAD
1		Ruedas (pueden venir preinstaladas)	4 unidades
2	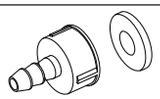	Conector de drenaje de la bomba (sólo modelo de bomba)	1 juego
3		Manguera de drenaje de la bomba (aproximadamente 5m, 16.4ft) (sólo modelo de bomba)	1 juego

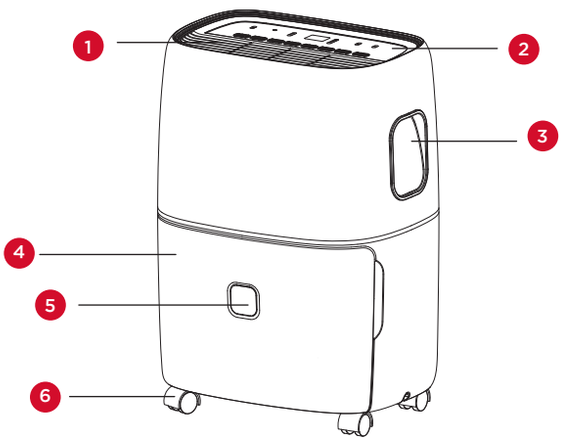

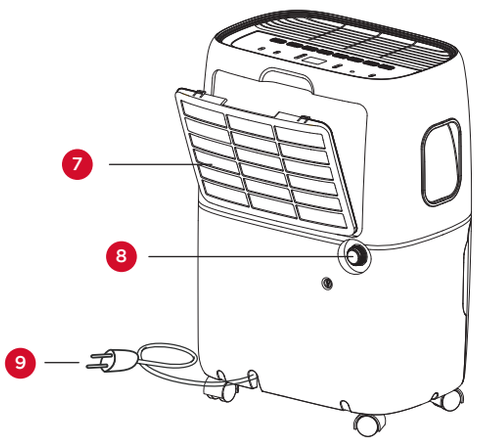

Nº	DESCRIPCIÓN DE COM-PONEN-TES
1	Salida de aire
2	Panel de control
3	Mango
4	Cubo
5	Ventana de visualización del nivel de agua
6	Ruedas
7	Rejilla de entrada de aire
8	Agujeros de drenaje
9	Cable de alimentación

Nota: Todas las ilustraciones de este manual son sólo para fines explicativos.
Su aparato puede ser ligeramente diferente.

¡Vamos a empezar!

Paso 1: Pruebas

- No utilizar al aire libre.
- Coloque la unidad sobre una superficie plana y nivelada.
- Deje por lo menos de 12 a 18 pulgadas de espacio libre en todos los lados de la unidad.
- Coloque la unidad en un espacio donde la temperatura no baje de 41 grados Fahrenheit.
- El deshumidificador debe ser operado en un área cerrada para que sea más efectivo, como un sótano.
- Cierre todas las puertas, ventanas y otras aberturas exteriores de la habitación.

Paso 2: Instalación

Hay dos tamaños de gabinete

Tamaño de armario más pequeño (AnxAlxPr)	Tamaño de armario más grande (AnxAlxPr)
370mm x 505mm x 270mm 14.57in x 19.88in x 10.63in	382mm x 640mm x 305mm 15.04in x 25.20in x 12.01in

Para el gabinete más pequeño:

Antes de su uso, retire los accesorios del cubo.

1a. Retire el cubo del aparato.

1b. Abra la tapa, saque los accesorios. (Fig 1c).

1cd. Vuelva a colocar la tapa y a colocar correctamente el cubo en el aparato (Fig. 1d).

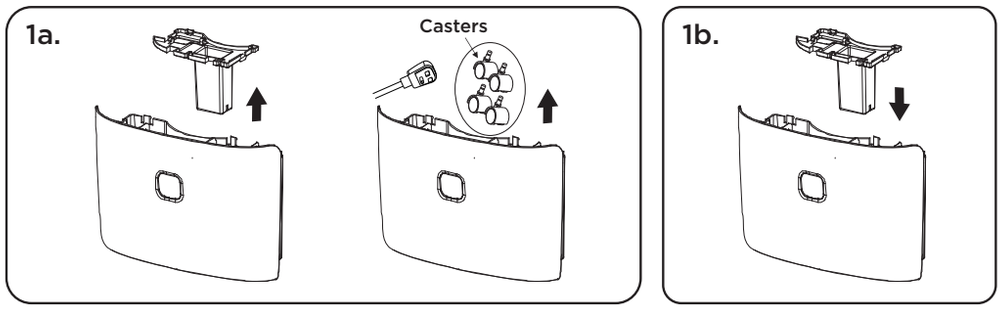

Para el armario más grande:

Antes de su uso, retire los accesorios del cubo.

1a Retire el cubo del aparato. **Nota:** No todos los modelos tienen asas (Fig. 1a).

1b. Asegúrese de soltar la tapa empujando los dos pestillos en la parte superior de la cubeta (Fig. 1b).

1c. Abra la tapa, saque los accesorios. (Fig 1c).

1d. Vuelva a colocar la tapa y a colocar correctamente el cubo en el aparato (Fig. 1d).

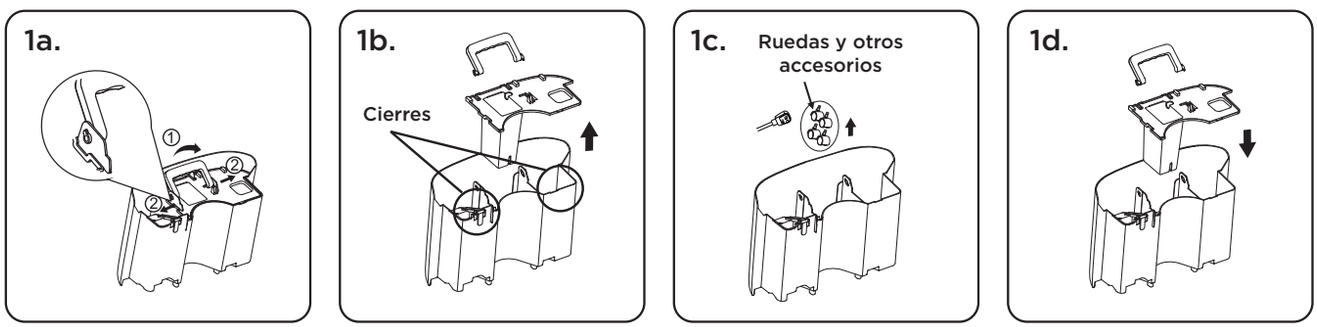

Paso 3: Instale las ruedas orientables

Incline la unidad a no más de 45° e inserte las ruedas ejerciendo presión. Asegúrese de que la placa de las ruedas quede pareja con la parte inferior de la unidad. Si el aparato tiene ruedas preinstaladas, este paso puede omitirse.

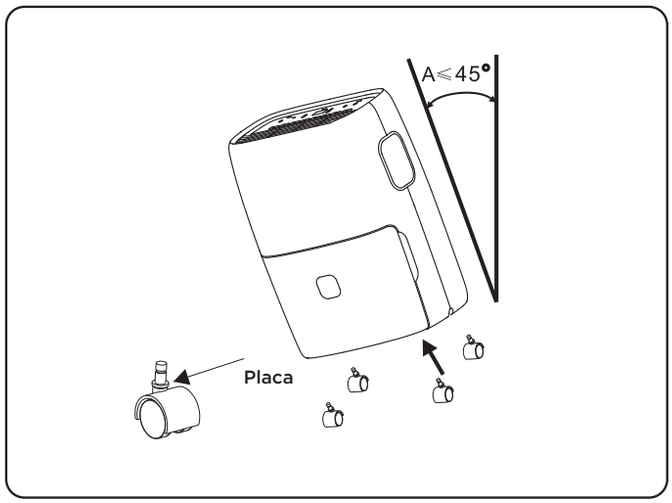

Cómo controlar su aire acondicionado

¡Todo lo básico que necesitas saber para mantenerte fresco!

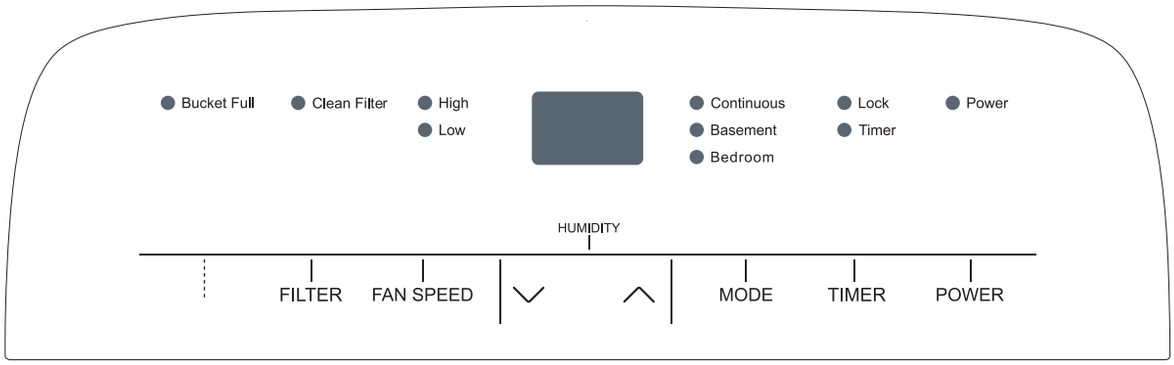

1. Cuando opere el deshumidificador por primera vez, hágalo funcionar en modo continuo durante 24 horas.
2. Pulse el botón de encendido una vez para encender manualmente la unidad. Pulse el botón de encendido una vez más para apagar la unidad.
3. **Selección de humedad –** Presione los botones UP o DOWN para seleccionar la humedad relativa deseada. Una vez seleccionada la humedad preferida, la pantalla mostrará el porcentaje de humedad real de la habitación. Cada vez que pulse el mismo botón, cambiará la humedad deseada de la habitación en incrementos o reducciones del 5%. La humedad ambiente es seleccionable entre 35% - 80%, o continua. El nivel UNTIL se encenderá y apagará para mantener el nivel de humedad elegido en la pantalla digital. Si desea que el deshumidificador funcione de forma continua independientemente de la humedad ambiental, pulse el botón MODE hasta que vea el CO en la pantalla digital. Esto permitirá un funcionamiento continuo y el indicador CONTINUOUS se encenderá en el panel de control.
4. **Velocidad del ventilador –** pulse el botón FAN SPEED para recorrer las diferentes velocidades del ventilador (ALTA, MEDIA, BAJA). La velocidad del ventilador se puede distinguir visualmente por los indicadores de velocidad del ventilador en el panel de control.

5. **Encendido automático del temporizador –** Para programar la unidad para que se encienda automáticamente, pulse el botón TIMER cuando la unidad esté apagada. Pulse para aumentar o disminuir el temporizador en incrementos de 30 minutos (0,5 horas) hasta 10 horas. Después de 10 horas, cada pulsación del botón aumentará el temporizador en incrementos de 1 hora, hasta 24 horas.
6. **Apagado del temporizador –** para programar la unidad para que se apague automáticamente, pulse el botón TIMER cuando la unidad esté encendida. Cada pulsación del botón cambiará el ajuste del temporizador en incrementos de 30 minutos (0,5 horas) hasta 10 horas. Después de 10 horas, cada pulsación del botón aumentará el temporizador en incrementos de 1 hora, hasta 24 horas. Una vez transcurrido el tiempo deseado, la unidad se apagará automáticamente.
7. **Cubo lleno –** Cuando el cubo de agua esté lleno de agua, la unidad se apagará automáticamente, emitirá un pitido y se encenderá el indicador BUCKET FULL. El deshumidificador no funcionará hasta que el cubo de agua se vacíe y se vuelva a colocar en la unidad.
8. **Modo de bloqueo infantil –** Para bloquear el panel de control, mantenga pulsado el botón TIMER durante 3 segundos cuando la unidad esté encendida. Cuando está bloqueado, el indicador LOCK se ilumina. Pulse y mantenga pulsado el botón TIMER durante 3 segundos para desbloquear el panel de control.
9. **Modo de preajuste –** Presione el botón MODE para elegir entre las opciones preajustadas de BEDROOM (dormitorio) (55% RH) o BASEMENT (sótano) (45% RH).
10. **Limpieza del filtro -** El DEL de LIMPIEZA DE FILTRO se encenderá después de 250 horas de uso como recordatorio de la limpieza del filtro. Retire el filtro de la parte posterior de la unidad usando sus pulgares para presionar hacia abajo en las lengüetas del filtro directamente sobre del filtro. Limpie el filtro con agua tibia y jabón. Seque completamente el filtro antes de recolocarlo y sólo hasta que esté completamente seco.

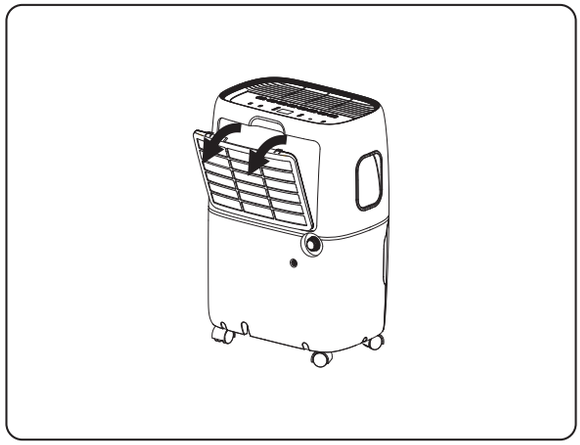

Para modelos con bomba de vacío

Modo de bomba interna – La bomba interna permite que la unidad funcione sin tener que vaciar el cubo y requiere la instalación del kit de manguera de drenaje de la bomba incluido (no utilice una manguera de jardín). Mientras la unidad esté apagada, para instalar la manguera, retire la tapa de drenaje en la parte posterior de la unidad. La operación en PUMP MODE bombeará agua hasta 16 pies a lo largo usando la manguera incluida. Inserte firmemente la manguera en el adaptador de la bomba y gire el adaptador en el SENTIDO DE LAS MANECILLAS DEL RELOJ en la conexión roscada de la parte posterior de la unidad. Una vez que la manguer esté bien instalada, llévela a un desagüe cercano, a un fregadero o fuera de una ventana. Encienda el deshumidificador y presione el botón PUMP para activar la bomba interna. El indicador de diodos electroluminescentes PUMP debe iluminarse.

Nota: La bomba no se activará hasta que el cubo esté casi lleno de agua.

Solución de problemas

¿Tiene problemas para completar la instalación? No se preocupe. Suele haber una solución sencilla.

PROBLEMA	CAUSAS POSIBLES	SOLUCIONES
El deshumidificador no arranca	El deshumidificador está desconectado.	• Asegúrese de que el enchufe del aire acondicionado esté completamente insertado en la toma de corriente.
	El fusible está fundido/el disyuntor está desconectado.	• Revise la caja de fusibles/interruptores de la casa y reemplace el fusible o reajuste el interruptor.
	El deshumidificador ha alcanzado su nivel preestablecido o el cubo está lleno.	• El deshumidificador se apaga automáticamente cuando surge alguno de los problemas precitados. Cambie a un ajuste inferior o vacíe el cubo de agua. Para que el deshumidificador funcione, el cubo debe ser reemplazado correctamente.
	El cubo no está colocado en la posición correcta	• El cubo debe estar en su lugar y bien insertado para que funcione el deshumidificador.
	Falla de alimentación	• Hay un retardo de tiempo de protección (hasta 3 min.) para evitar que se dispare la sobrecarga del compresor. Por esta razón, es posible que la unidad no inicie la deshumidificación normal durante 3 minutos después de volver a encenderse.
El deshumidificador no seca el aire como debería	No ha pasado suficiente tiempo como para que la unidad elimine la humedad	• Cuando lo instale por primera vez, deje que pasen al menos 24 horas para que el nivel de sequedad/humedad alcance el nivel deseado.
	El flujo de aire está restringido	• Asegúrese de que no haya cortinas, persianas o muebles que bloqueen la parte delantera o trasera del deshumidificador.
	Filtro sucio	• Limpie el filtro. Consulte la secciones CLEANING y MANTENIMIENTO en el manual.
	Es posible que el control de humedad no esté lo suficientemente bajo	• Para onbtener aire más seco, pulse el botón para reducir el porcentaje de ajuste de humedad en la habitación, ajuste el deshumidificador a CO para una máxima deshumidificación.
	Las puertas y ventanas podrían no estar cerradas herméticamente.	• Verifique que todas las puertas, ventanas y otras aberturas estén bien cerradas.
	La secadora de ropa puede estar soplando aire húmedo en la habitación	• Instale el deshumidificador lejos del secador. La secadora debe ventilarse en el exterior.
	La temperatura ambiente es demasiado baja	• La remoción de humedad es mejor a temperaturas ambiente más altas. Una temperatura ambiente más baja reducirá la tasa de eliminación de humedad. Este modelo está diseñado para funcionar a temperaturas superiores a 41° F (5°C).

Commençons l’installation

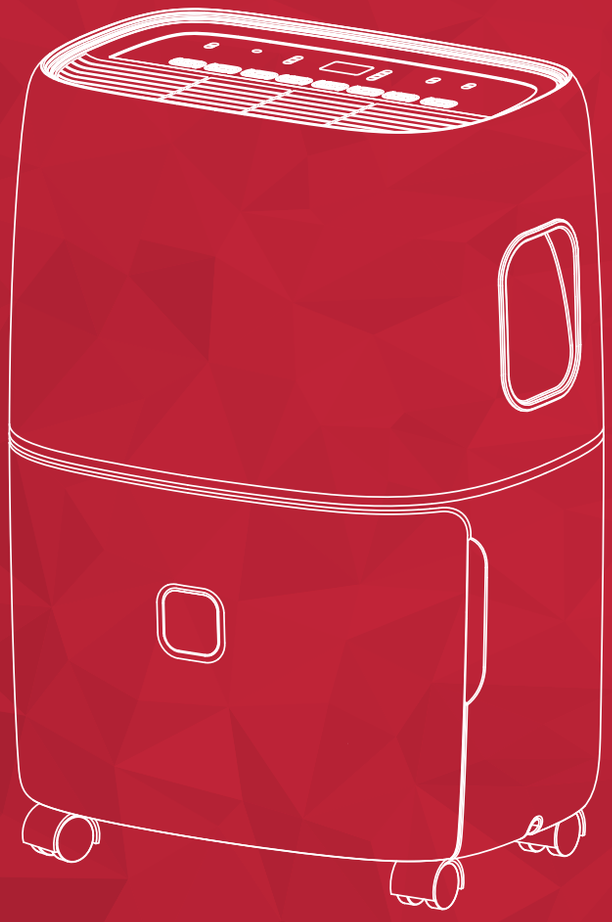

Déshumidificateur

CONSIGNES DE SÉCURITÉ IMPORTANTES

Avant d'installer et d'utiliser votre déshumidificateur, veuillez lire avec attention ce guide de l'utilisateur et, pour référence ultérieure, rangez-le dans un endroit sécuritaire. Pour nous, votre sécurité - et celle des autres - est très importante. Nous vous demandons de lire attentivement tous les messages de sécurité de ce guide.

MISE EN GARDE : Pour réduire les risques d'incendie, de choc électrique ou de blessure en utilisant votre climatiseur, veuillez prendre les précautions de base suivantes :

ALIMENTATION

Les caractéristiques électriques de votre déshumidificateur sont énumérées sur l'étiquette comportant les numéros de modèle et de série au dos de l'appareil (si vous vous placez face à l'appareil).

ENREGISTREMENT DE VOTRE APPAREIL

Vous pouvez enregistrer votre appareil en ligne sur le site tclusa.com/registration
N'oubliez pas de conserver votre facture, car une preuve d'achat est nécessaire pour faire valoir la garantie.

Consignez ici les numéros de modèle et de série de votre appareil :

No de modèle _____ No de série _____

Vous trouverez le numéro de série à 20 chiffres sous le code à barres (au dos de l'appareil)

AVERTISSEMENT	Des exigences spécifiques en câblage sont illustrées dans le diagramme qui suit. Respectez-les en ce qui a trait au type de fiche du cordon d'alimentation.	
Risque de choc électrique	**Exigences en câblage**	**Cordon d'alimentation**
En insérant la fiche dans une prise tripolaire avec mise à la terre (trois broches). Ne retirez pas la broche de mise à la terre. N'utilisez pas d'adaptateur. N'utilisez pas de rallonge. Le non-respect de ces consignes peut donner lieu à un décès, un incendie ou un choc électrique.	Prise de courant de 60 Hz, 115 volts protégée par un fusible ou un disjoncteur de 12 ampères.	

MÉTHODE RECOMMANDÉE POUR LA MISE À LA TERRE

Pour votre sécurité personnelle, ce déshumidificateur doit être mis à la terre. Il est équipé d'un cordon d'alimentation muni d'une fiche polarisée avec mise à la terre (3 broches). Pour minimiser la possibilité de choc électrique, le cordon doit être branché dans une prise tripolaire avec mise à la terre, conformément à tous les codes et règlements locaux. Si une prise tripolaire n'est pas disponible, la responsabilité de l'installation appropriée d'une telle prise par un technicien qualifié incombe au client.

Ne retournez pas à la boutique

Nous sommes prêts à vous aider

Pour toute question, contactez-nous d'abord

Soutien TCL :
www.tclusa.com/support
1-800-825-6747

Soyez prudent en retirant le climatiseur

Contenu de la boîte

Note: Certains accessoires ne sont pas dans le bac, vous les trouverez ailleurs dans l'emballage.

No.	Apparence	Pièce	Quantité
1		Roulettes (peuvent être préinstallées)	4 pièces
2	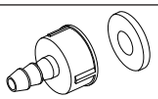	Raccord de drainage de la pompe (modèle avec pompe seulement)	1 ensemble
3		Tuyau de drainage de la pompe (environ 5 m ou 16,4 pi) (modèle avec pompe seulement)	1 ensemble

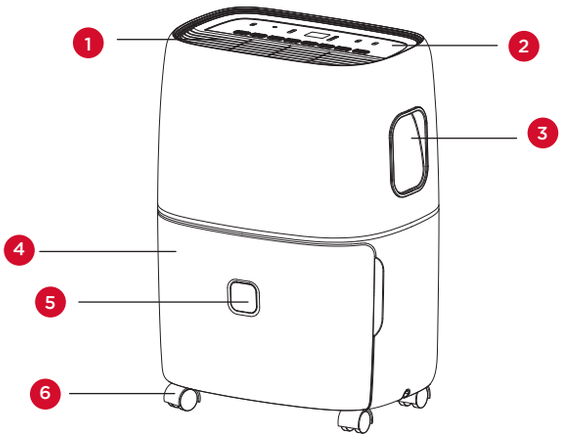

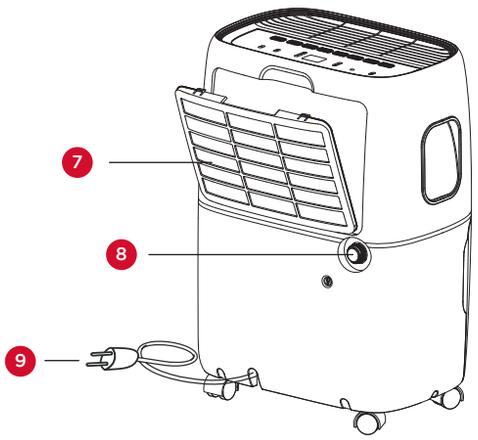

No.	DESCRIPTION DU COMPOSANT
1	Sortie d'air
2	Panneau de contrôle
3	Poignée
4	Bac
5	Fenêtre de visualisation du niveau d'eau
6	Roulettes
7	Grille d'admission d'air]
8	Trous de drainage
9	Cordon d'alimentation

Remarque : Toutes les illustrations de ce quide sont fournies à titre explicatif seulement. Il se peut que votre appareil soit légèment différent.

C’est parti!

Étape 1: Test de l’appareil

- Ne pas utiliser l’appareil à l’extérieur.
- Déposez l’appareil sur une surface plane et de niveau.
- Laissez un dégagement d’au moins 12 à 18 po de chaque côté de l’appareil.
- Placez l’appareil à un endroit où la température minimale est de 41 degrés Fahrenheit.
- Dans une pièce fermée, comme un sous-sol, le déshumidificateur fonctionne plus efficacement.
- Fermez toutes les portes, fenêtres et autres ouvertures de la pièce.

Étape 2: Installation

Le cabinet se présente en deux formats

Cabinet petit format (LxHxP)	Cabinet grand format (LxHxP)
370mm x 505mm x 270mm 14,57 po x 19,88 po x 10,63 po	382mm x 640mm x 305mm 15,04 po x 25,20 po x 12,01 po

Pour le cabinet petit format :

Avant de l’utiliser, veuillez retirer les accessoires du bac.

1a. Retirez le bac de l’appareil.

1b. Ouvrez le couvercle, sortez la fiche et autres accessoires. (Illustration 1a).

1c. Remettez le couvercle, replacez correctement le bac dans l’appareil. (Illustration 1b).

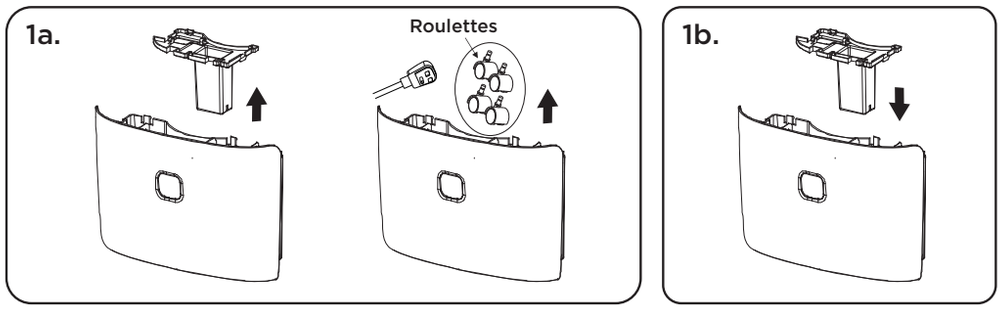

Pour le cabinet grand format :

Avant de l’utiliser, veuillez retirer les accessoires du bac.

1a. Retirez le bac de l’appareil.
Remarque : les appareils n’ont pas tous des poignées (Illustration 1a).

1b. S’assurer de bien déverrouiller le couvercle en poussant les deux loquets en haut du bac (Illustration 1b).

1c. Ouvrez le couvercle pour retirer les accessoires (Illustration 1c).

1d. Remettez le couvercle, replacez correctement le bac dans l’appareil (Illustration 1d).

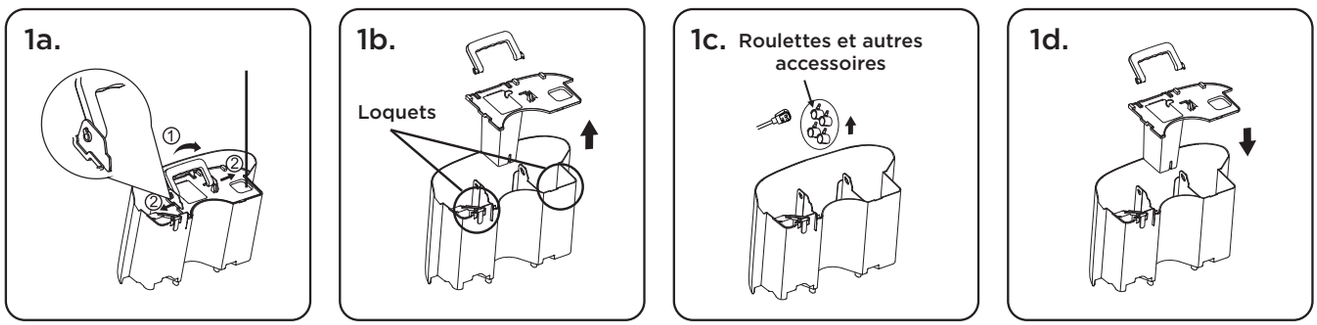

Étape 3: Installation des roulettes

Inclinez l'appareil sans dépasser 45° et insérez les roulettes. Assurez-vous que le plateau des roulettes est bien à plat contre le dessous de l'appareil. Pour tout appareil possédant des roulettes préinstallées, cette étape peut être sautée.

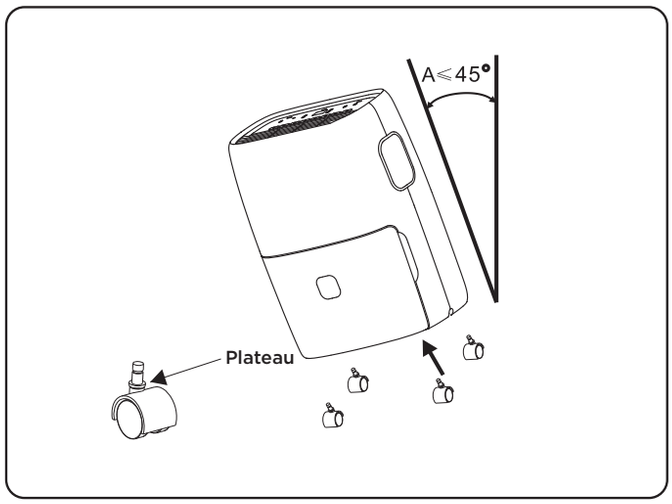

Comment régler votre déshumidificateur

Toutes les notions de base à connaître !

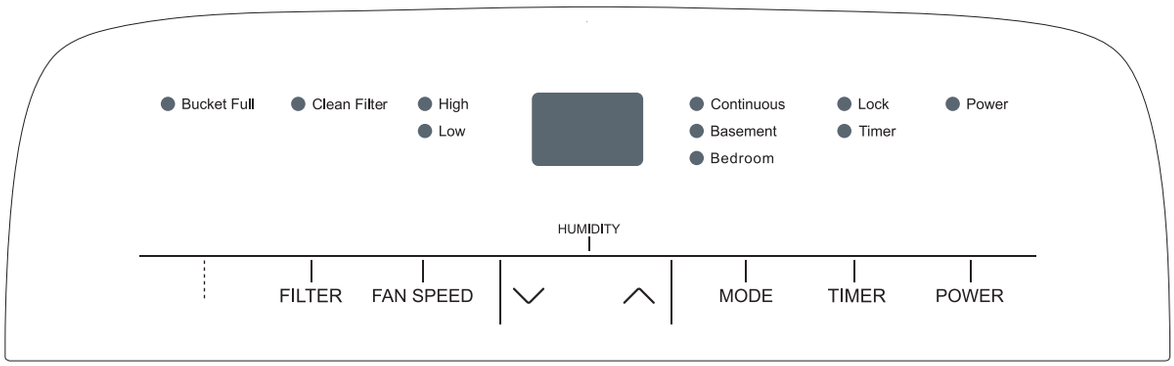

1. Lors de votre première utilisation du déshumidificateur, laissez-le fonctionner en mode Continu pendant 24 heures.
2. Appuyez une fois sur le bouton d'alimentation (Power) pour mettre l'appareil en marche manuellement. Appuyez sur le bouton d'alimentation une autre fois pour l'éteindre.
3. **Sélection du degré d'humidité –** pour choisir l'humidité relative désirée, appuyez sur les boutons « haut » ou « bas ». Une fois la sélection du taux d'humidité idéale terminée, l'afficheur montrera le taux d'humidité actuel de la pièce. Chaque appui sur le même bouton changera l'humidité désirée de la pièce par tranche de 5 %. Vous pouvez choisir un taux entre 35 % et 80 %, ou en continu. L'appareil se met en marche et s'arrête en alternance pour maintenir le taux d'humidité choisi sur l'afficheur numérique. Si vous voulez que le déshumidificateur fonctionne en continu quelle que soit l'humidité de la pièce, appuyez sur le bouton MODE jusqu'à ce que vous voyiez « CO » sur l'afficheur. Cela permettra un fonctionnement continu et l'indicateur « En continu » s'allumera sur le panneau de contrôle.

4. **Vitesse du ventilateur –** appuyez sur le bouton Vitesse du ventilateur pour faire défiler les différentes vitesses de ventilation (Élevée, Moyenne, Basse). Sur le panneau de contrôle, les indicateurs de vitesse du ventilateur précisent la vitesse du ventilateur..
5. **Activation de la minuterie automatique –** pour programmer la mise en marche automatique de l'appareil, appuyez sur le bouton Minuterie lorsque l'appareil est éteint. Appuyez sur le bouton pour augmenter ou diminuer la minuterie par intervalles de 30 minutes (0,5 heure) jusqu'à 10 heures. Après 10 heures, chaque appui augmentera la minuterie par intervalles d'une heure, jusqu'à 24 heures.
6. **Désactivation de la minuterie automatique –** pour programmer l'arrêt automatique de l'appareil, appuyez sur le bouton Minuterie lorsque l'appareil est en marche. Chaque appui sur le bouton changera la programmation de la minuterie par intervalles de 30 minutes (0,5 heure) jusqu'à 10 heures. Après 10 heures, chaque appui augmentera la minuterie par intervalles d'une heure, jusqu'à 24 heures. Une fois le temps souhaité écoulé, l'appareil s'arrêtera automatiquement.
7. **Bac plein –** lorsque le bac est rempli d'eau, l'appareil s'arrêtera automatiquement, émettra un bip et l'indicateur Bac plein (Bucket Full) s'allumera. Le déshumidificateur ne repartira pas avant que le bac vidé ne soit replacé dans l'appareil.
8. **Mode Blocage pour enfants –** pour verrouiller le panneau de contrôle, appuyez et maintenez le bouton Minuterie pendant 3 secondes lorsque l'appareil est en marche. Une fois verrouillé, l'indicateur de verrouillage s'allumera. Pour déverrouiller le panneau de contrôle, appuyez et maintenez le bouton Minuterie pendant 3 secondes..
9. **Mode préréglé –** appuyez sur le bouton MODE pour choisir une option de préréglage pour la chambre (55 % HR) ou sous-sol (45 % HR).
10. **Nettoyage du filtre -** Le témoin DEL du nettoyage du filtre s'allume après 250 heures d'utilisation pour rappeler qu'il faut le nettoyer. Retirez le filtre à l'arrière de l'appareil en appuyant avec le pouce sur les languettes directement au-dessus du filtre. Nettoyez le filtre à l'eau chaude savonneuse. Bien sécher avant de le remettre en place. Une fois complètement sec, remettez-le en place dans l'appareil, puis appuyez le bouton filtre (Filter) pour réinitialiser son indicateur.

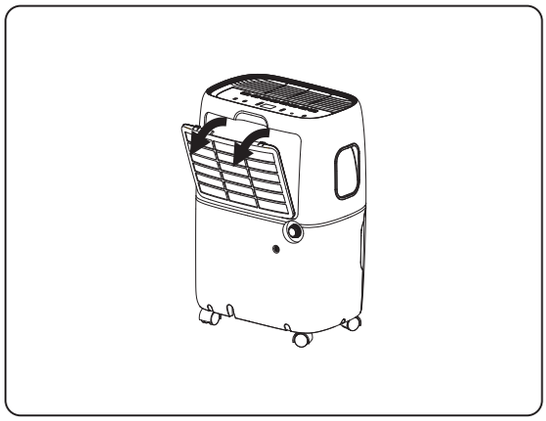

Pour les modèles avec pompe

Mode pompe interne – la pompe interne permet à l'appareil de fonctionner sans qu'il soit nécessaire de vider le bac, mais elle requiert l'installation de l'ensemble tuyau de vidange fourni (évitez d'utiliser un boyau d'arrosage). Sur l'appareil éteint, pour installer le tuyau, retirez le bouchon de drainage à l'arrière de l'appareil. À l'aide du tuyau fourni, l'opération du mode pompe pompera l'eau sur une longueur maximale de 16 pieds. Insérez le tuyau dans l'adaptateur de la pompe et tournez-le dans le sens des aiguilles dans les raccords filetés à l'arrière de l'appareil. Une fois qu'il sera bien fixé, amenez le tuyau de drainage jusqu'à un drain, ou un évier à proximité ou encore sortez-le par la fenêtre. Allumez le déshumidificateur et appuyez sur le bouton Pompe pour activer la pompe interne. L'indicateur DEL « Pompe » devrait s'allumer.

Remarque : La pompe s'activera seulement lorsque le bac sera presque plein d'eau.

Conseils de dépannage

Vous avez de la difficulté à terminer l'installation? Pas de souci, la solution est habituellement simple.

PROBLÈME	CAUSES POSSIBLES	SOLUTIONS
Le déshumidificateur ne démarre pas	Le déshumidificateur est débranché	• Vérifiez si la fiche du climatiseur est bien enfoncée dans la prise de courant.
	Le fusible a sauté ou le disjoncteur est désactivé	• Vérifiez la boîte à fusibles ou le panneau du disjoncteur de la maison. Au besoin, remplacez le fusible ou réarmez le disjoncteur.
	Le déshumidificateur a atteint le niveau précédemment réglé ou le bac est plein	• Dans l'une ou l'autre de ces conditions, le déshumidificateur s'éteint automatiquement. Réglez-le à un niveau plus bas ou videz l'eau du bac. Le bac doit être replacé correctement pour que le déshumidificateur fonctionne.
	Le bac n'est pas bien placé	• Le bac doit être bien placé et inséré pour que le déshumidificateur fonctionne.
	Il y a panne de courant	• Une temporisation de protection d'environ 3 minutes évite la surcharge du compresseur. Pour cette raison, il se peut que, pendant les 3 minutes suivant sa remise sous tension, l'appareil ne relance pas la déshumidification normale.
Le déshumidificateur n'abaisse pas le taux d'humidité comme il le devrait	Pas suffisamment de temps alloué pour que l'appareil élimine l'humidité	• Lors de la première utilisation, allouez au moins 24 heures à l'appareil pour obtenir le niveau de sécheresse ou d'humidité désiré.
	La circulation d'air est bloquée	• Assurez-vous que rien n'entrave la circulation d'air devant ou derrière le déshumidificateur – rideaux, stores ou meuble.
	Le filtre est sale	• Nettoyez le filtre. Voir la section « Nettoyage et entretien » du manuel.
	Le contrôle de l'humidité n'est peut-être pas réglé assez bas	• Pour de l'air plus sec, appuyez sur le bouton v pour abaisser le pourcentage d'humidité voulu dans la pièce et réglez le déshumidificateur à CO pour une déshumidification maximale.
	Les portes et fenêtres ne sont peut-être pas bien fermées	• Vérifiez si toutes les portes, fenêtres et autres ouvertures sont bien fermées.
	La sécheuse de linge souffle peut-être de l'air chaud et humide dans la pièce	• Installez le déshumidificateur loin de la sécheuse de linge qui doit être ventilée à l'extérieur.
	La température de la pièce est trop basse	• L'élimination de l'humidité est meilleure à des températures ambiantes plus élevées. Les températures ambiantes basses réduiront le taux d'élimination de l'humidité. Ce modèle est conçu pour fonctionner à des températures supérieures à 5 °C (41 °F).

Need more help? / ¿Necesitas más ayuda? / Besoin d’aide ?

www.TCLUSA.com/support

1-800-825-6747

TCL

Copyright © 2019 by TCL. All rights reserved.
TCL and the TCL Logo are owned by TCL
Corporation and under license to TTE Technology, Inc.

Part No.: XXXXX

Copyright © 2019 por TCL.Todos los derechos reservados.
TCL y el logotipo de TCL son propiedad de TCL
Corporation y bajo licencia de TTE Technology, Inc.

Pieza Nº: XXXXX

Copyright © 2019 par TCL. Tous droits réservés.
TCL et le logo TCL sont la propriété de TCL
Corporation et avec l'autorisation de TTE Technology, Inc.

No de pièce: XXXXX